MSV7X0716S

タイプ		バリフォーカルAI	マウント	CS
焦点距離		7～50mm	バックフォーカス	
F値.		F1.6	メカニカルバック	
イメージサイズ		1/2.7"(φ6.75mm)	射出瞳	
操作範囲	アイリス	F1.6-T360	フィルタサイズ	-
	フォーカス	1.0m～∞	有効径 前玉	
	ズーム	7～50mm	有効径 後玉	
操作方法	アイリス	PMモーター		
	フォーカス	手動	寸法	42(W)x47(H)x64(L)mm
	ズーム	手動	重量	125g
	ICR	-		
最短被写体サイズ	Wide			
	Tele			
画角	対角	1/2.7′ 50.5° ～7.5°	1/3″ 46.4° ～6.9°	
	水平	1/2.7′ 41.3° ～6.0°	1/3″ 37.8° ～5.5°	
	垂直	1/2.7′ 31.6° ～4.5°	1/3″ 28.8 ～4.1°	

制御	アイリス	フォーカス	ズーム
モータータイプ	PM タイプ ステッピング モーター	-	-
使用電圧範囲	3V～5V	-	-
コイル抵抗値	48Ω/(1相あたり) ±10%	-	-
励磁方式	2相励磁バイポーラ	-	-
基本ステップ角	18°	-	-
絶縁抵抗	1MΩ 以上	-	-

	-
入力信号	-
感度調節	-
動作温度範囲	-10℃ ～+50℃

寸法図

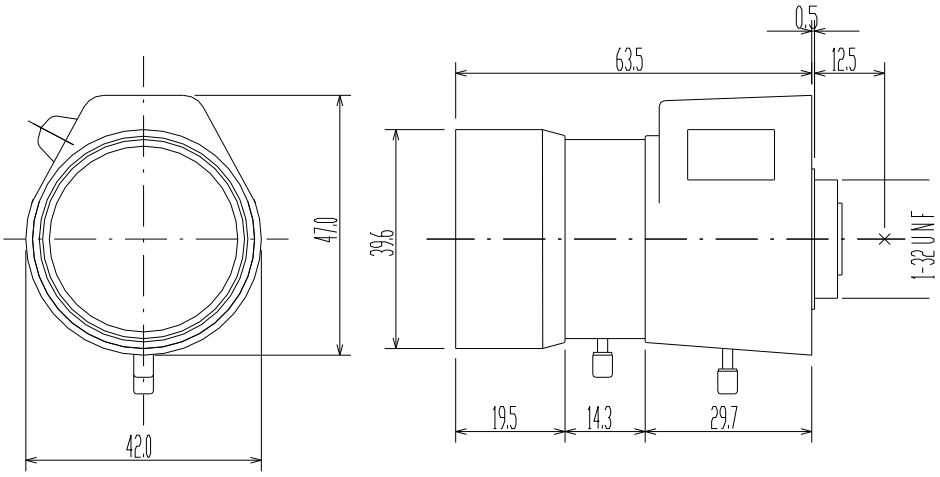

配線図

標準4ピンコネクター

CLOSE → ← OPEN
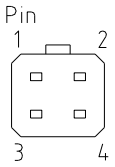
PIN No.	STEP / PHASE	1	2	3	4
1	A	H	L	L	H
2	B	L	L	H	H
3	$\overline{B}$	H	H	L	L
4	$\overline{A}$	L	H	H	L